Rekman OÜ
Reg. Nr. 10093586
Paneeli 4 , 11415 Tallinn
TEL: 372 601 45 51
E-mail: rekman@rekman.com
www.rekman.ee

Lükandukse Maco Panorama paigaldus- ja hooldusjuhend

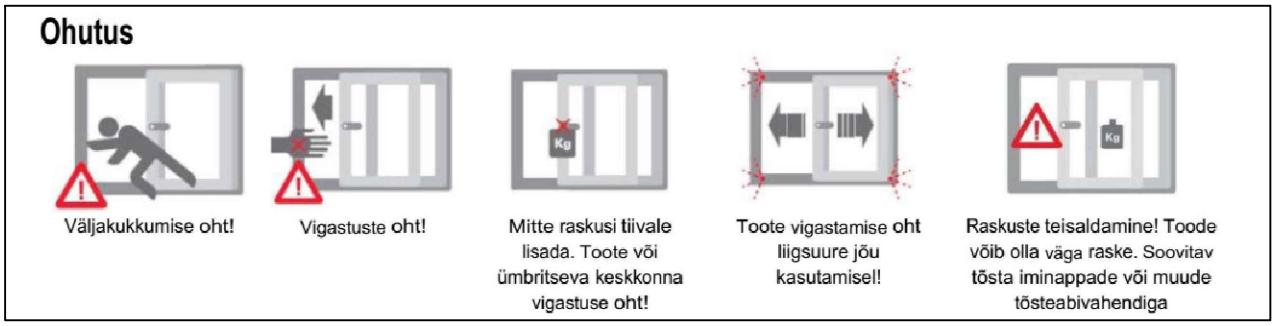

NB! Soovitame tellida paigaldus koolitatud spetsialistidel. Antud paigaldusjuhend on soovituslik ja ei anna tootjapoolset garantiid teostatud paigaldusele. Erinevatele seinatüüpidel võivad olla erinevad paigaldusmeetodid.

Paigaldusel vajalikud tööriistad:
Akutrell; puidupuurid Ø14 ja Ø8; kivipuur Ø-vastvalt kinnituskruvidele; distantsklotsid; silikoonipüstol; kinnitusvahendid(vastavalt seintüübile)

MACO Panorama lükanduste paigaldus:
NB! On väga tähtis, et aluspind on täielikult tasapinnaline ning loodis. Eriti oluline on see ilma alusprofiilita paigalduse puhul, kus iga väiksemgi kõrvalekalle mõjutab hilisemal kasutamisel lükandukse sujuvat sulgumist/liikumist. Selle tõttu soovitame tungivalt paigaldada toode koos alusprofiiliga ning kasutada kogenud paigaldajaid. Alusprofiil vähendab külmasilda ning kogu süsteemi on lihtsam loodida.

1. Kontrolli ava mõõte ning veendu piisavas paigaldusvahes. Sujuvaks paigalduseks on tarvilik ca 3-4 cm paigaldusvaru, mis lihtsustab toote avasse tõstmist. NB! Palkmaja paigaldusvahe spetsifitseerib maja tootja.

2. Puhasta ava tolmust ja muust ehitusprahist.

3. Paigalda alusprofiil avasse ning loodi alusprofiil distantsklotsidega. Alusprofiil peab olema distantsklotsidega toestatud iga 20-30 cm tagant (vahekaugus ei tohi ületada 30 cm). Distantsklotsid peavad toetuma kogu alusprofiili pinna ulatuses. Kui klotsid on halvasti paigaldatud võivad need vajuda alusprofiili pehmemate osade sisse ning hiljem mõjutada kogu süsteemi funktsionaalsust. On oluline paigaldada distantsklotsid alusprofiili jätkukohtadesse juhul kui on alusprofiili on tootmises jätkatud

3.1 Ilma alusprofiilita paigalduse korral korrata eelmises punktis(3) kirjeldatud juhist distantsklotside paigaldamisel. Soovitav on distantsklotsid loodimisel fikseerida aluspinnale nii, et lengi paigaldamisel need ei liiguks.

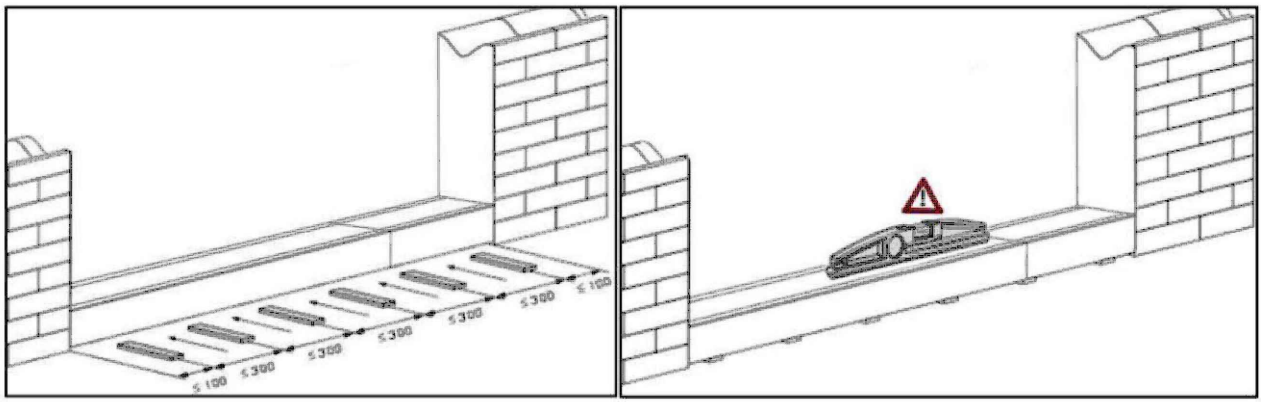

Rekman OÜ
Reg. Nr. 10093586
Paneeli 4 , 11415 Tallinn
TEL: 372 601 45 51
E-mail: rekman@rekman.com
www.rekman.ee

Lükandukse Maco Panorama paigaldus- ja hooldusjuhend

4. Eemalda ohutult avatav raam lengi küljest ning aseta vertikaalselt ohutusse kohta. Tõstmisel kasutada iminappasid või muid tõstmisabivahendeid! NB! Raami mitte lohistada, võib rikkuda alumised tihendid.
Raami eemaldamine:

(1)Keerake käepide alla, avatud asendisse ja liigutage ukseleht lengi keskele(pilt 1).
(2)Eemaldage ülemistelt rullikutelt kinnituskruvid ja tõmmake rullikd soonest välja(pilt 2).
(3)Kallutage raam üleval lengist välja ja tõstke ohutult lengist välja(pilt 3).

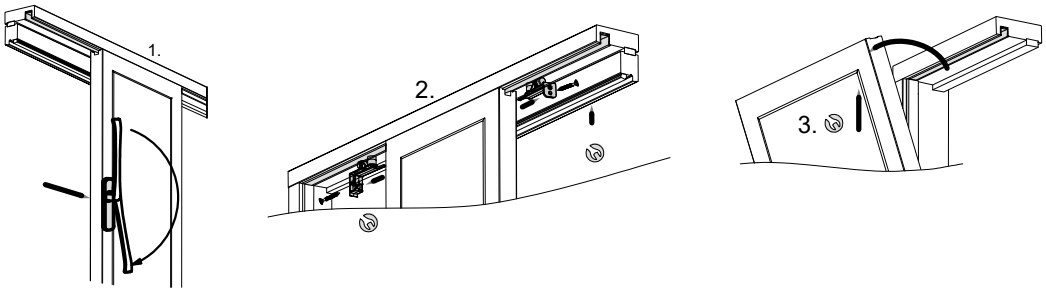

5. Kanna silikooni alusprofiilile ning tõsta kogu aknaraam alusprofiilile.

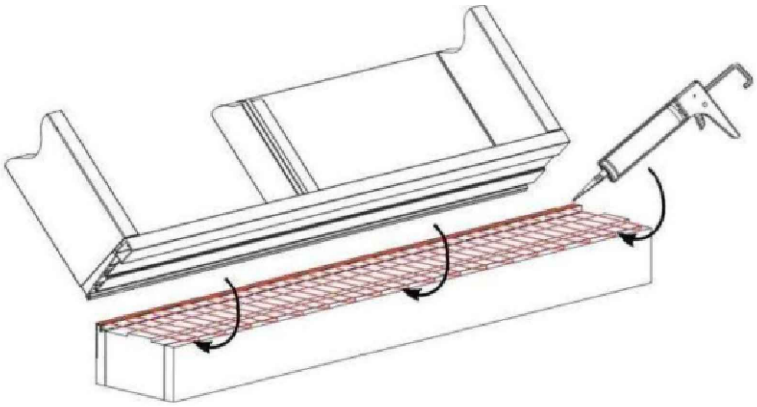

6. Peale alusprofiilile (või distantsklotsidele) tõstmist toesta toode, et see oleks stabiilne ega kukuks/kalduks avast välja enne kui see lõplikult kinnitatud pole (nt ajutise kiiluga).

7. Loodi leng ning seejärel puuri mõlemasse vertikaalsesse lengi võimalikult ühtlaste vahekaugustega 3-4 kinnitusava (Ø 14 mm,~15 mm sügav) vastavalt seinakonstruktsioonile. Peale 014 mm montaažiavade puurimist tuleb vajadusel (selle Ø14 ava põhjast) puurida läbi kruvi- ja tüübliavad (Ø 8 mm puuriga). Vt.vertikaalne lõige

8. Kinnita vertikaalne leng reguleeritavate paigalduskruvidega vastavalt seinakonstruktsioonile.

9. Puuri üks(skeem A) kinnitusava (Ø 14, ~15 mm sügav) ülemise lengi posti piirkonda. Kahepoolse ukse puhul(skeem C) puurida kaks ava mõlema posti piirkonda. Vt. horisontaalne lõige.

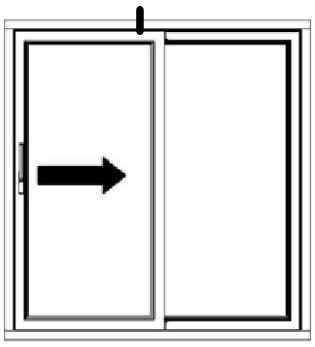

avanemis skeem A

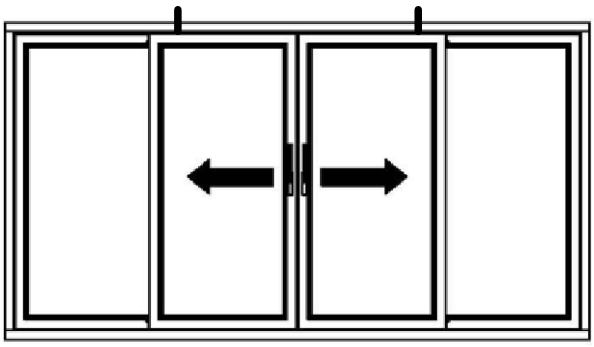

avanemis skeem C

Rekman OÜ
Reg. Nr. 10093586
Paneeli 4 , 11415 Tallinn
TEL: 372 601 45 51
E-mail: rekman@rekman.com
www.rekman.ee

Lükandukse Maco Panorama paigaldus- ja hooldusjuhend

10. Kinnita reguleeritavate paigalduskruvidega ülemine horisontaalne leng. Jälgi, et leng jääks sirgeks.

11. Tihenda külgedelt ja alusprofiili või paku alt paigaldusvahed madala paisuvusega montaaživahuga. **NB! Üleminepaigaldusvahe tihendada villaga!** Villaga tihendatud vahe õhutihedaks tegemiseks tuleb seespool kasutada aurutõkketeipi või mastiksit.

12. Aseta avatav raam tagasi lengi sisse. Paigalda puuritud montaažiavadesse kattekorgid.

Reguleerimine:

Reguleerige kord aastas vastavalt järgnevale reguleerimisjuhendile. Kui tihendisurve on liiga suur, liigub link raskelt. Kui tihendisurve on liiga väike, puhub tuul tihendi vahelt sisse.

Maco Panorama lükandukse reguleerimine

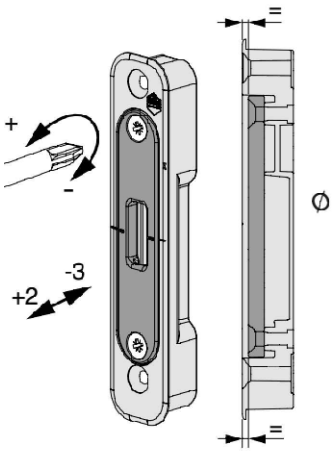

Tihendisurve muutmine kinnituskonksude vasturaua reguleerimisega.

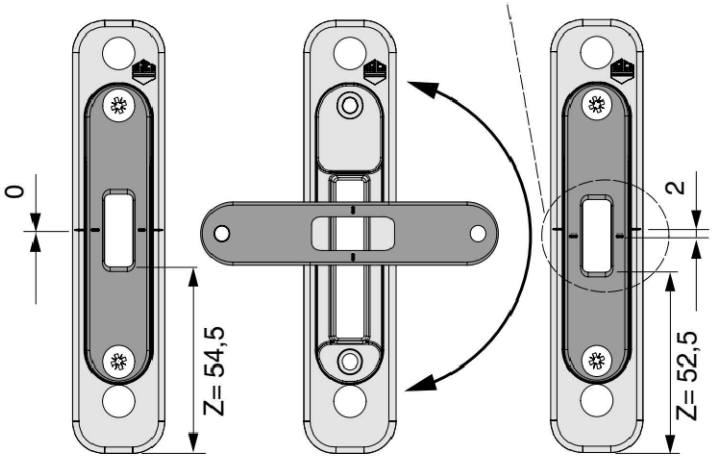

Vasturaua reguleerimine kõrguses.

NB! Kui eelkirjeldatud reguleerimisest ei piisa, pöörduge lükandukse tootja poole!

Hooldus:

- Alumine juhik tuleb alati puhtana hoida. Soovituslik on ehituse ajal hoida lükanduks suletuna, et vältida liigset määrdumist.
- Ventileerige ja kuivatage furnituuri ning aluspindu nii, et sinna ei satuks otsene niiskus ega kondensvesi (eriti oluline ehitamise ajal)
- Puhastage furnituuri komponente ainult õrnniiske lapiga, vältige püsivat niiskust!
- Furnituur tuleks hoida puhtana ladestustest (nt rannikualadel sool) ja muust mustusest. Ehitamise ajal eemaldage koheselt peale sattunud krohv, pahtlitolm või muu säärane mustus.
- Tootja soovitab kasutada ja avada lükandust vähemalt kord kuus

Pindade puhastus:

Lükanduste puhastamisel kasutada selleks ettenähtud vahendeid, mille pH-tase on neutraalne. Puitpindadel vältida kontakti lahustitega, alkoholiga, bensiini või agressiivsete puhastusvahenditega. Mitte kasutada abrasiivseid puhastusaineid ja -lappe.

Suluste määrimine:

Soovituslik esmane kontroll/hooldus teostada 6 kuud pärast paigaldamist (sõltuvalt kasutuse intensiivsusest).

Ölitage kõiki liikuvaid osi ja kõiki lukustuskohti edaspidi vähemalt kord aastas. Kasutage ainult happevaba õli või määret. Näiteks: lukuõli või määrdevaseliin. **NB! Ei tohi kasutada rooste eemaldajat, silikoonõli, WD40 või muid sarnaseid määrdevahendeid.**

Rekman OÜ
Reg. Nr. 10093586
Paneeli 4 , 11415 Tallinn
TEL: 372 601 45 51
E-mail: rekman@rekman.com
www.rekman.ee

Lükandukse Maco Panorama paigaldus- ja hooldusjuhend

Maco Panorama lükandukse määrdepunktid:

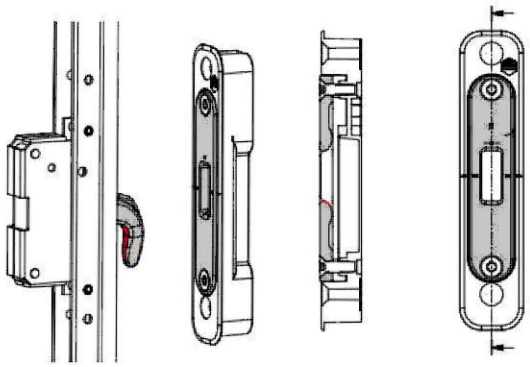

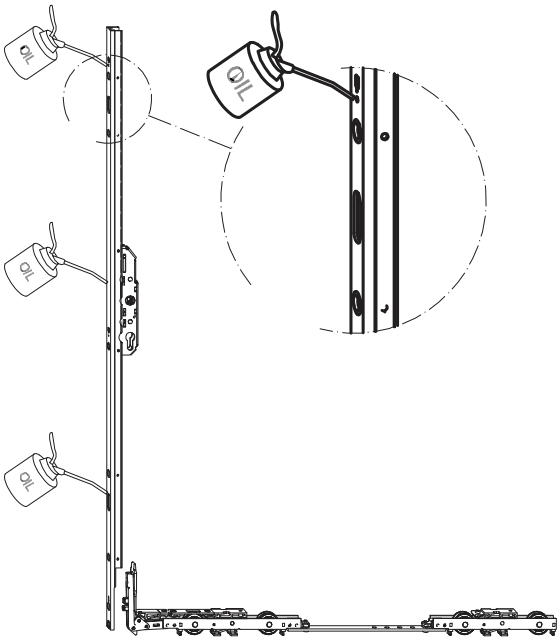

Tootja säilitab õigused muudatusteks.

Rekman OÜ
Reg. Nr. 10093586
Paneeli 4 , 11415 Tallinn
TEL: 372 601 45 51
E-mail: rekman@rekman.com
www.rekman.ee

HS-A lükand uks vertikaalne lõige

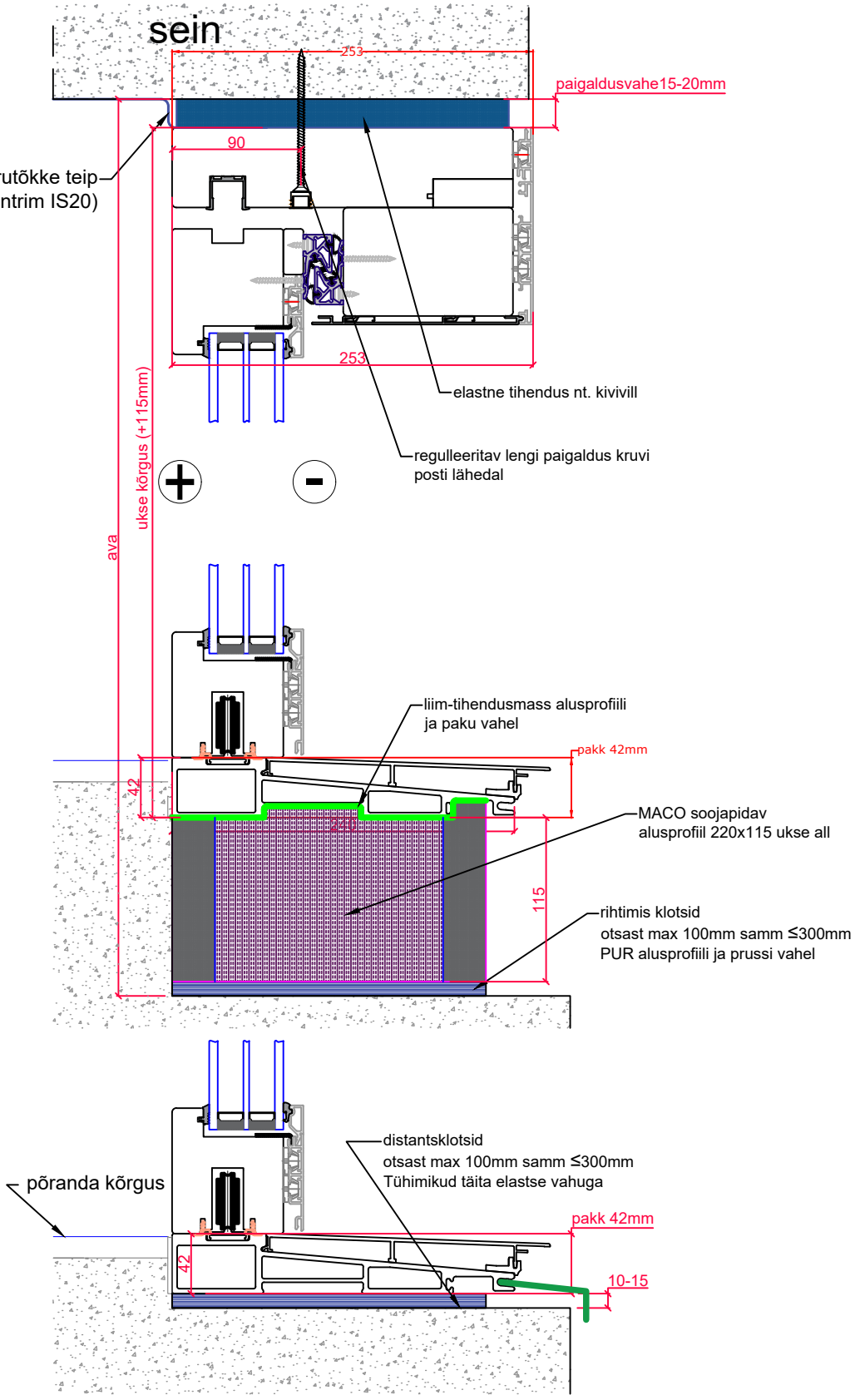

Rekman OÜ
Reg. Nr. 10093586
Paneeli 4 , 11415 Tallinn
TEL: 372 601 45 51
E-mail: rekman@rekman.com
www.rekman.ee
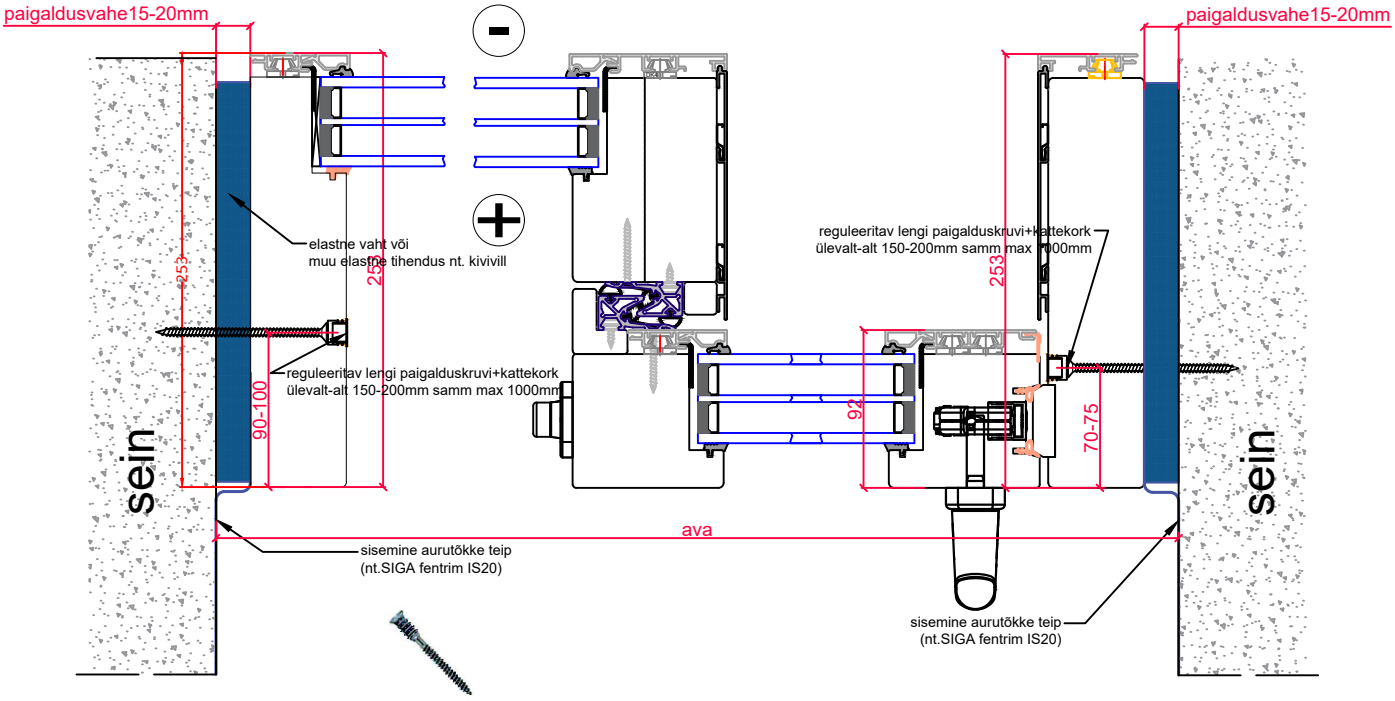
HS-A lükand uks
horisontaalne lõige